EZVIZ eLife 2K+

Telecamera senza fili a batteria

Telecamera 100% wireless alimentata a batteria che garantisce una durata fino a 270 giorni.

La telecamera EZVIZ eLife 4MP garantisce una lunga durata della batteria e una qualità video superiore grazie alla risoluzione 2K+, per immagini particolarmente nitide. Estremamente facile da installare e potente, la telcamera è pensata per proteggere in modo affidabile la vostra casa.

- Risoluzione 2K+
- Durata della batteria fino a 270 giorni* (10400 mAh)
- Archiviazione eMMC da 32 GB integrata
- Visione notturna a colori
- Resistente alle intemperie con grado di protezione IP66
- Rilevamento intelligente dei movimenti delle persone
- Comunicazione bidirezionale
- Difesa attiva
- Supporta la connettività Wi-Fi a 2,4 GHz
- H.265 Compressione video H.265
- Avvisi vocali personalizzabili
- Funziona con il pannello solare EZVIZ per la carica della batteria



* Dati ottenuti dai test condotti nei laboratori di EZVIZ in condizioni standard.

Lunga durata della batteria per la massima tranquillità.

Dotata di una batteria ricaricabile da 10400 mAh, BC1C garantisce un'autonomia fino a 270 giorni* con una carica completa, offrendo prestazioni costanti di giorno e di notte. Si può anche collegare al pannello solare EZVIZ per alimentarla direttamente.

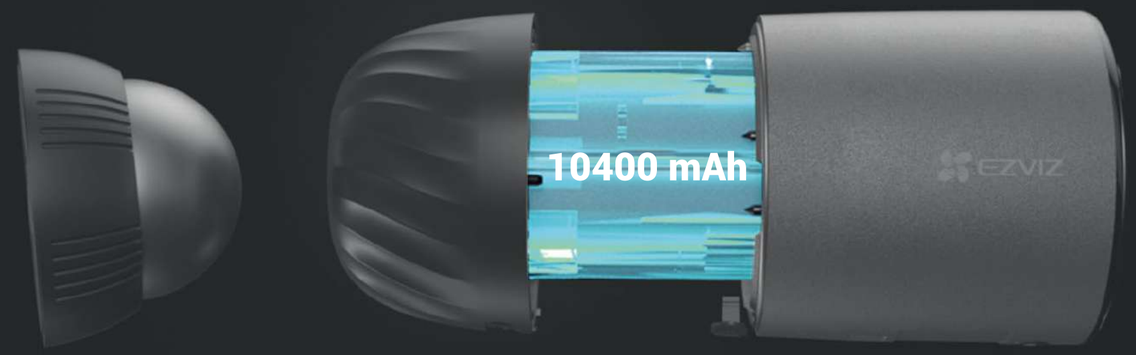

* Dati da test rigorosi svolti nel laboratorio di EZVIZ in condizioni standard.

* Il pannello solare è acquistabile separatamente.

Dettagli più nitidi grazie alla risoluzione 2K+.

La telecamera offre una qualità video superiore grazia alla risoluzione 2K+ che rende più chiaro ogni dettaglio. La risoluzione raddoppiata rispetto alle tradizionali videocamere da 1080p garantisce un'esperienza visiva senza precedenti.



Risoluzione 2K+



Risoluzione 1080p

Archiviazione video sicura, grazie alla memoria interna eMMC da 32 GB.

EZVIZ eLife 2K+ ha una memoria interna eMMC da 32 GB, che ne semplifica l'utilizzo ed evita di dovere acquistare schede di memoria supplementari. Si può anche scegliere di salvare i dati su EZVIZ CloudPlay abbonandosi al servizio, per ulteriore protezione aggiuntiva in caso di danni o perdita del dispositivo.

* Il servizio di archiviazione sul cloud è disponibile solo in alcuni mercati. Si consiglia di verificare la disponibilità prima dell'acquisto.

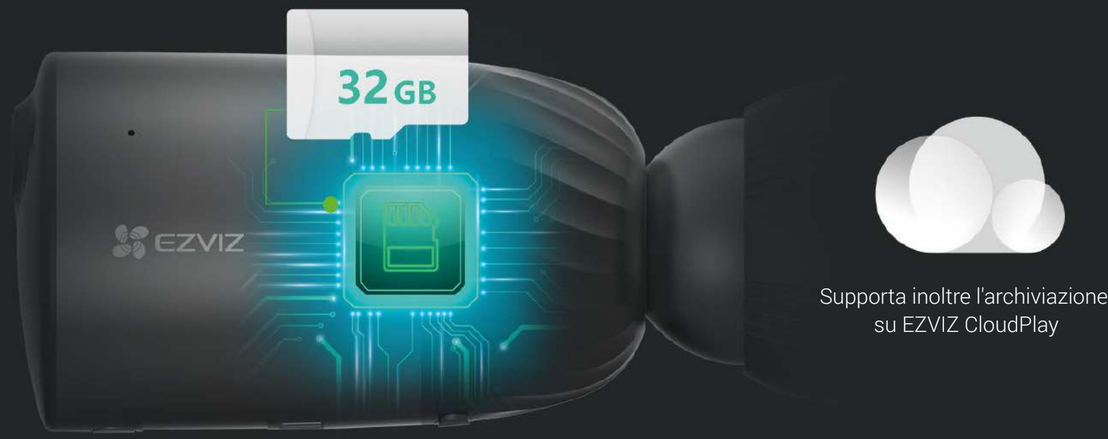

Supporta inoltre l'archiviazione su EZVIZ CloudPlay

Memorizza registrazioni di 10 minuti al giorno fino ad un massimo di 6 mesi.

Visione notturna nitida.

Grazie ai due faretti integrati, la telecamera EZVIZ eLife è in grado di riprodurre immagini a colori nitide anche in condizioni di intensa oscurità, per vedere importanti dettagli che altrimenti andrebbero persi.



Visione notturna a colori



Visione notturna in bianco e nero

Allarmi di movimento più accurati che mai.

Grazie al sensore PIR integrato e all'algoritmo di rilevamento delle sagome delle persone, EZVIZ eLife è intelligente al punto da distinguere le persone dagli oggetti in movimento, garantendo la massima sicurezza e riducendo i falsi allarmi.

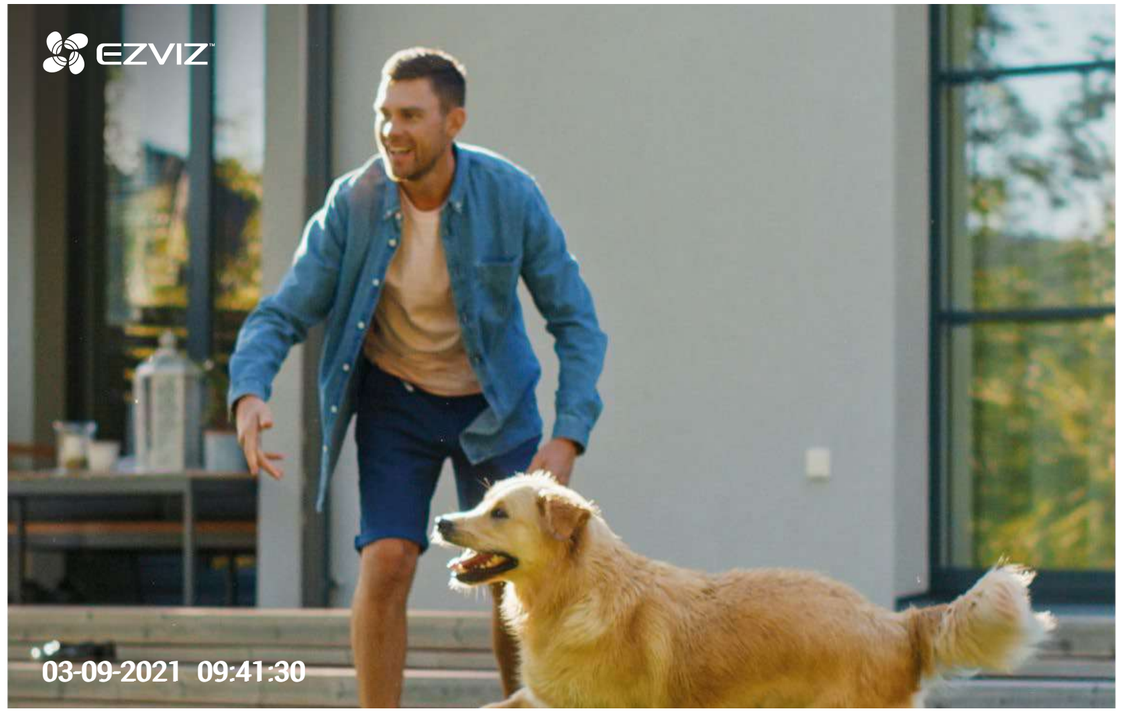

Una sorvegliante attenta e sempre vigile.

Si possono impostare periodi di rilevamento specifici. Quando la telecamera EZVIZ eLife rileva la sagoma di una persona, attiva automaticamente una sirena e i due faretti iniziano a lampeggiare* per segnalare l'avvenuto rilevamento.

* I faretti non lampeggiano quando la visione notturna a colori è abilitata.

Messaggi vocali personalizzabili.

Accuratamente progettata, la telecamera EZVIZ eLife consente di creare messaggi vocali* univoci, sia per salutare o per fini di dissuasione.

* Supporta la registrazione di tre messaggi audio di 10 secondi.

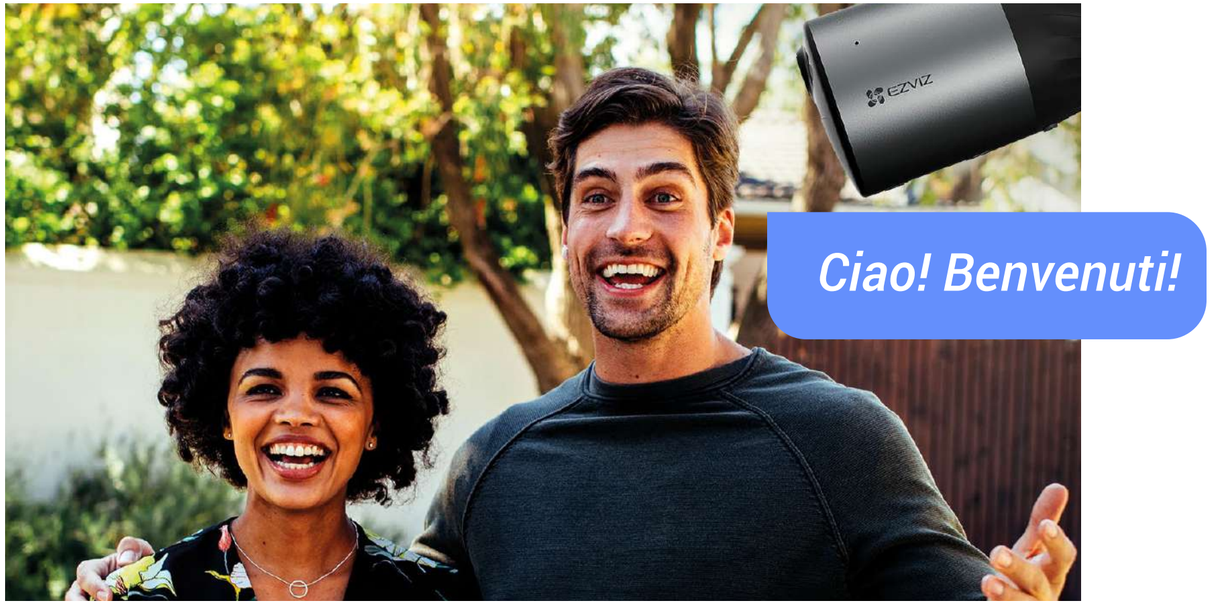

Facile da controllare con audio bidirezionale.

La telecamera può essere facilmente gestita tramite l'app EZVIZ e può essere attivata con un comando vocale del tipo "Hey Google" o "Alexa". Dotata di audio bidirezionale, consente di vedere, sentire e parlare con chi arriva alla porta in qualsiasi momento.

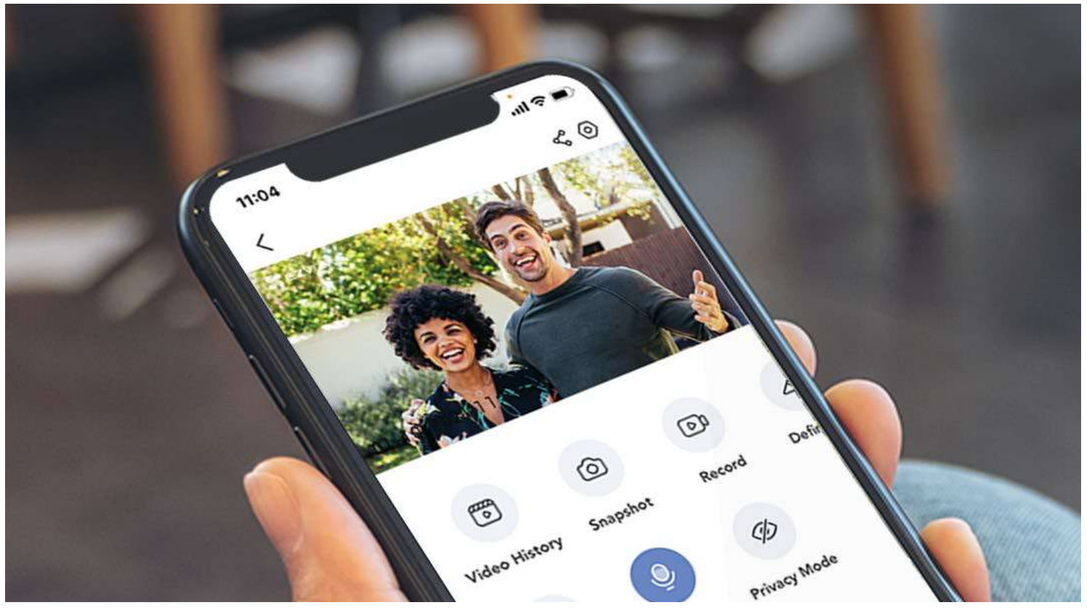

Configurazione facile e veloce senza fili.

La telecamera non richiede l'intervento di un professionista per l'installazione. È sufficiente fissarla su qualsiasi superficie metallica e in un attimo è pronta all'uso!

* È inclusa anche una base con viti come opzione di installazione aggiuntiva per fissare saldamente la telecamera a una parete.

Non è necessaria una stazione base

Non è necessario alcun cablaggio

Base magnetica regolabile



Realizzata per durare.

EZVIZ eLife è costruita con grado di protezione IP66 contro polvere e acqua, per una sicurezza a lungo termine anche in presenza di condizioni meteorologiche particolarmente ostili.



Memorizzazione nello spazio di archiviazione per ridurre il carico di rete.

La telecamera EZVIZ eLife è dotata della tecnologia avanzata di compressione video H.265, che offre una qualità video uguale o superiore e riduce la larghezza di banda e lo spazio di archiviazione necessari*.

* Se si utilizza la modalità di registrazione 24 ore su 24, 7 giorni su 7, la tecnologia H.265 consente di ridurre lo spazio di archiviazione video e la larghezza di banda del 50% rispetto alla tecnologia H.264.

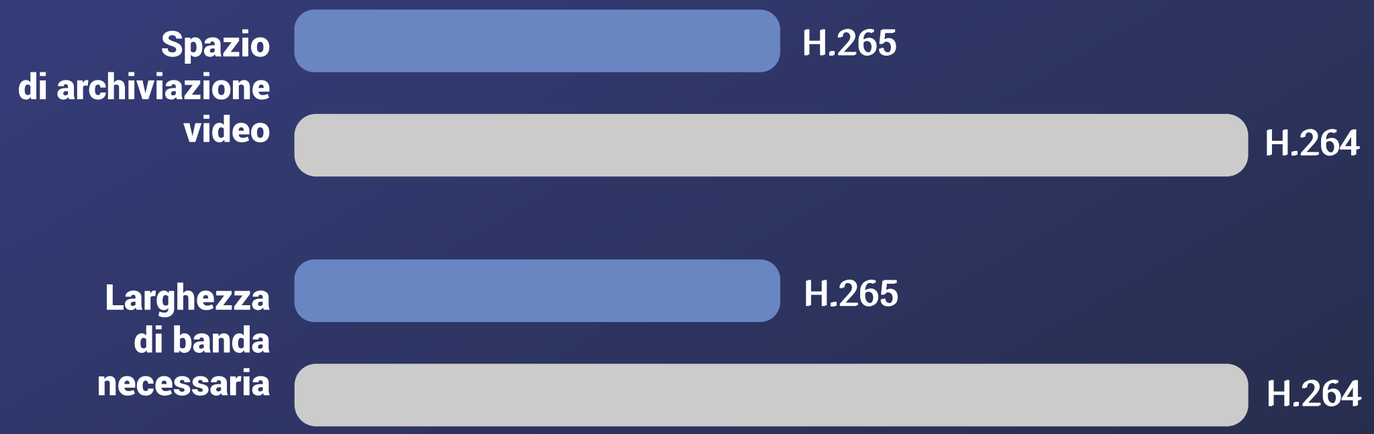

Specifiche Modello CS-BC1C (4MP, W1)

Parametri della telecamera

Sensore di immagini	Sensore CMOS a scansione progressiva da 1/2,8", 4 megapixel
Illuminazione minima	0,01 lux con (F 1,6, AGC attivo), 0 lux con IR
Velocità otturatore	Otturatore autoadattivo
Obiettivo	2,8 mm con F 1,6; 116° (diagonale), 100° (orizzontale), 52° (verticale)
Attacco obiettivo	M12
Visualizzazione diurna e notturna	Filtro IR con commutazione automatica
DNR	DNR 3D
Visione notturna	10 m / 30 piedi

Video e audio

Risoluzione max	2560 × 1440
Frequenza fotogrammi	15 fps Funzionalità auto-adattiva durante la trasmissione in rete
Compressione video	H.265 / H.264
Velocità di trasmissione segnali video	Ultra-HD, HD, standard. Velocità di trasmissione adattiva.
Velocità di trasmissione segnali audio	Autoadattiva
Velocità in bit max	2 Mbps

Rete

Standard Wi-Fi	IEEE802.11b, 802.11g, 802.11n
Gamma di frequenza	2,4 GHz ~ 2,4835 GHz
Larghezza di banda del canale	Supporta 20 MHz
Sicurezza	64/128 bit WEP, WPA/WPA2, WPA-PSK/WPA2-PSK
Velocità di trasmissione	11b: 11 Mbps; 11g: 54 Mbps; 11n: 72 Mbps
Abbinamento Wi-Fi	Abbinamento AP
Protocollo	Protocollo proprietario EZVIZ Cloud
Protocollo di interfaccia	Protocollo proprietario EZVIZ Cloud
Requisiti di rete minimi	2 Mbps

Funzione

Sistema di allarme intelligente	Rilevamento persone mediante intelligenza artificiale
Comunicazione bidirezionale	Supportata
Funzioni generali	Anti-sfarfallio, battito cardiaco, protezione con password, filigrana

Archiviazione

Archiviazione locale	Memoria interna eMMC da 32 GB
Archiviazione sul cloud	Archiviazione sul cloud di EZVIZ

Specifiche Modello CS-BC1C (4MP, W1)

Informazioni generali

Condizioni operative	Da -20 °C a 50 °C; umidità massima 95% (senza condensa)
Grado di protezione	IP 66
Alimentazione	5 V CC/2 A
Capacità della batteria	10400 mAh
Assorbimento	Max 5 W
Dimensioni del prodotto	104,76 × 62,80 × 62,80 mm
Dimensioni della confezione	186,0 × 103,0 × 103,0 mm
Peso	Prodotto: 365 g Con la confezione: 835 g

Contenuto della confezione

- Videocamera EZVIZ eLife 2K+ alimentata a batteria
- Base magnetica
- Base con viti
- Alimentatore
- Cavo USB
- Piastra di montaggio
- Dima dei fori d'installazione
- Kit di tasselli
- Informazioni normative
- Guida rapida

Certificazioni

CE/FCC/WEEE/ROHS/REACH/UL

Specifications are subject to change without notice. " ™ ", " EZVIZ™ " and other EZVIZ's trademarks and logos are the properties of EZVIZ in various jurisdictions. Other brands and product names are trademarks or registered trademarks of their respective holders.

https://www.ezvizlife.com/